# WARUNKI GWARANCJI

1. Voster Spółka z ograniczoną odpowiedzialnością sp.k. z siedzibą w Zarzeczu, ul. Mickiewicza 155 37-400 Nisko, wpisana do Rejestru Przedsiębiorców prowadzonego przez Sąd Rejonowy w Rzeszowie, XII Wydział Gospodarczy Krajowego Rejestru Sądowego pod numerem KRS: 0000616090, NIP: 6020133670, REGON: 362891470 zwana dalej w karcie gwarancyjnej Gwarantem udziela 24 miesięcznej gwarancji na wyprodukowane przez siebie Produkty. Wyjątkiem są Produkty naprawione lub po odstąpieniu innego Kupującego od umowy, o czym Kupujący zostaje poinformowany w chwili ich zakupu, dla których udziela się gwarancji 12 miesięcznej. Okres gwarancji rozpoczyna się w dniu wydania towaru Kupującemu.
2. W rozumieniu przepisów ustawy z dnia 18 kwietnia 2004 o wyrobach budowlanych (Dz.U. z dnia 2004 Nr 92, poz. 881 z późniejszymi zmianami), Produkt spełnia normy techniczne obowiązujące w Polsce i jest zgodny ze stosowną Krajową Oceną Techniczną.
3. Przedmiotem gwarancji jest produkt wyprodukowany lub dystrybuowany przez Gwaranta i jest on objęty gwarancją na terytorium Rzeczpospolitej Polskiej.
4. W przypadku stwierdzenia w okresie gwarancji wad towaru, uznanych w procedurze reklamacyjnej, Gwarant zobowiązuje się do nieodpłatnej ich naprawy lub wymiany.
5. Gwarancja obejmuje wady fizyczne Produktu, tkwiące w samym produkcie, ukryte i niewidoczne podczas zakupu, a ujawnione w okresie gwarancji wady jawne, w szczególności wymiarowe lub funkcjonalne powinny być zgłoszone przy odbiorze, lecz nie później niż 7 dni od daty zakupu, pod warunkiem, że nie przystąpiono do czynności montażowych. Zainstalowanie akcesoriów, okuć, itd. lub jakąkolwiek ingerencję w konstrukcję Produktu np. skracanie traktuje się jako rozpoczęcie prac montażowych. Za wadę jawną uznaje się usterkę, widoczną okiem nieuzbrojonym w świetle rozproszonym z odległości co najmniej 1,5 m. Rozpoczęcie montażu Produktów, posiadających widoczne wady jakościowe lub funkcjonalne powoduje utratę uprawnień z tytułu gwarancji.
6. W przypadku zgłoszenia reklamacyjnego, z tytułu gwarancji, wad jawnych, które musi nastąpić przed montażem towaru, Kupujący jest zobowiązany do przedłożenia zakupionego towaru, w miarę możliwości wraz z kartonami ochronnymi do Sprzedawcy.
7. Warunkiem rozpatrzenia reklamacji dotyczącej wady jawnej, jest zgłoszenie jej przed przystąpieniem do montażu do Sprzedawcy lub Gwaranta. W przypadku zamontowania towaru wszelkie roszczenia, wynikające ze zgłoszenia reklamacyjnego, z tytułu gwarancji, dotyczące wad jawnych zostaną przez Gwaranta uznane za bezzasadne.
8. Reklamację z tytułu gwarancji należy złożyć w formie pisemnej za pośrednictwem Sprzedawcy do Gwaranta. Reklamacja powinna zawierać dokładną nazwę towaru, opis zgłaszanej wady, datę zakupu towaru oraz datę zauważenia zgłoszonej wady.
9. Gwarancją objęte są towary, które zostały zamontowane zgodnie z przeznaczeniem i na zasadach opisanych w Instrukcji Montażu, stanowiącej integralną część niniejszej Karty Gwarancyjnej. Kupujący jest zobowiązany do zapoznania się z Instrukcją Montażu. Nieprzestrzeganie zaleceń w niej zawartych powoduje utratę gwarancji.
10. Warunkiem skorzystania ze świadczenia z tytułu udzielonej gwarancji jest posiadanie niniejszej Karty Gwarancyjnej, która została dołączona to towaru.
11. Kupujący jest zobowiązany do udostępnienia zareklamowanego towaru Gwarantowi lub osobom działających na jego zlecenie, w celu oceny zasadności zareklamowanego towaru lub dokonania naprawy towaru. Brak możliwości oceny zasadności zgłoszenia reklamacyjnego w przeciągu 13 dni od daty zgłoszenia reklamacyjnego z powodu nieudostępnienia zareklamowanego towaru w godzinach 7:00 do 16:00 (lub innych godzinach - jeśli zostało to uzgodnione z Gwarantem) może spowodować odrzucenie zgłoszenia reklamacyjnego jako bezzasadnego.
12. Gwarant zobowiązuje się do rozpatrzenia zasadności reklamacji w terminie 14 dni od daty jej zgłoszenia.
13. W przypadku wymiany towaru Kupujący jest zobowiązany dostarczyć wadliwy towar do Sprzedawcy i odebrać towar wolny od wad, chyba że ustalił z Gwarantem inny sposób załatwienia reklamacji.
14. Gwarant zobowiązuje się wykonać swoje obowiązki związane z naprawą lub wymianą towaru uznanego zgłoszenia reklamacyjnego z tytułu gwarancji nie później niż w terminie 60 dni od dnia udostępnienia reklamowanego towaru Gwarantowi lub osobie działającej na jego zlecenie.
15. Wszelkie naprawy gwarancyjne wykonuje się w miejscu zamontowania Produktu, chyba, że rodzaj wady to uniemożliwia.
16. W przypadku dokonania wymiany lub naprawy pojedynczej części będącej elementem reklamowanego towaru, termin gwarancji biegnie od nowa w zakresie części wymienionej lub naprawionej.
17. Odpowiedzialność Gwaranta z tytułu wad towaru nie może przekroczyć ceny towaru.
18. Gwarancja nie obejmuje:
    • wad jawnych Produktu, który został wbudowany w miejsce funkcjonowania. Do wad jawnych zalicza się uszkodzenia mechaniczne (m.in. otarcia, zarysowania i inne zniszczenia mechaniczne Produktu obniżające walory estetyczne), rozbitych lub uszkodzonych szyb, które ze względu na sposób pakowania są widoczne w chwili dokonania zakupu, uszkodzeń mechanicznych Produktu, które znajdują się bezpośrednio pod uszkodzonym kartonem ochronnym,
    • uszkodzeń mechanicznych niestwierdzonych przy odbiorze Produktu przez Kupującego, a mogących wystąpić w wyniku nieprawidłowego transportu, przechowywania, montażu bądź użytkowania,
    • uszkodzeń okleiny z przyczyn niezależnych od Producenta (np. użycie niewłaściwych środków do mycia, taśm zabezpieczających, itp.),
    • montażu niezgodnego z Instrukcją Montażu,
    • użytkowania w warunkach niezgodnych z przeznaczeniem. Stolarka wewnątrzlokalowa nie może oddzielać pomieszczeń o różnej temperaturze oraz pomieszczeń, jeśli w jednym z nich wilgoć długotrwale przekracza 55%,
    • przebarwień lub odklejania się okleiny, odkształceń, wypaczeń lub innych deformacji oraz uszkodzeń elementów powstałych na skutek pęcznienia materiału, spowodowanych nadmierną wilgotnością powietrza w pomieszczeniu (drzwi powinny być osadzone po wykonaniu tzw. prac mokrych np. po położeniu tynków, posadzek w pomieszczeniach suchych i przewiewnych; wilgotność w pomieszczeniu nie powinna przekraczać długotrwale 55%, a temperatura powinna wynosić min. +10° C),
    • naturalnego zużycia eksploatacyjnego towaru,
    • wad powstałych wskutek bezpośredniego oddziaływania cieczy, zawierającej wodę lub wilgoci,
    • wad powstałych wskutek niedbałości, nieostrożności Kupującego lub jego niewiedzy oraz osób działających w jego imieniu,
    • różnic w odcieniach lub usłojeniu folii dekoracyjnej użytej do produkcji,
    • konieczności regulacji zawiasów,
    • jakichkolwiek innych wad powstałych w wyniku zastosowania Produktu niezgodnie z przeznaczeniem,
    permanentnego zamykania i otwierania skrzydeł drzwiowych w sposób inny niż przy pomocy klamki, pochwytu, gałki lub innych akcesoriów, prowadzącego do uszkodzenia okleiny dekoracyjnej, użytkowania niezgodnie z przeznaczeniem.
19. Gwarancja wygasa w przypadku:
    • zniszczenia lub zgubienia karty gwarancyjnej,
    • zakupu towarów posiadających wady, o których Kupujący wiedział w chwili zakupu,
    • uszkodzeń powstałych na skutek zdarzeń losowych i klęsk żywiołowych,
    • dokonania jakichkolwiek przeróbek w konstrukcji Produktu. Do przeróbek nie zalicza się podcięć towaru w wymiarach dozwolonych przez Gwaranta.
20. Gwarancja nie wyłącza, nie ogranicza ani nie zawiesza uprawnień kupującego wynikających z przepisów o rękojmi za wady rzeczy sprzedanej.

**PRZEZNACZENIE**

1. Produkt przeznaczony jest do zamykania otworów w ścianach wewnętrznych oddzielających dwie izby o niewielkiej różnicy temperatur oraz względnej wilgotności nie przekraczającej 55%.
2. Do otwierania i zamykania drzwi używać akcesoriów takich jak: klamki, gałki, pochwytu lub innych okuć. Akcesoria nie są elementem składowym Produktu.
3. Właściwe użytkowanie i funkcjonowanie drzwi zapewnia montaż skrzydła drzwiowego Gwaranta na ościeżnicach wyprodukowanych przez Gwaranta.

**ZASADY UŻYTKOWANIA I KONSERWACJI**

1. Zabrudzenia usuwać przy pomocy lekko zwilżonej szmatki (nadmierna ilość wody może prowadzić do zniszczenia okleiny), pocierając nią po zabrudzeniu z użyciem niewielkiej siły.
2. Gwarant nie odpowiada za uszkodzenia powstałe, wskutek zastosowania dostępnych na rynku czyszczących środków chemicznych. Jeśli Kupujący zdecyduje się na ich użycie, zaleca się, aby przed ich zastosowaniem, przeprowadził próbę na małej powierzchni, w mało widocznym miejscu.
3. Nie dopuszczać do bezpośredniego oddziaływania cieczy z zawartością wody i chronić przed wszelkiego rodzaju wilgocią, w szczególności kapilarną.
4. Wszelkie regulacje wymagane z uwagi na nieprawidłowe funkcjonowanie Produktu podczas użytkowania należy dokonać przez wykwalifikowanych montażystów - usługa pozagwarancyjna.
5. Zabrania się:
- ustawiania Produktów w pozycji ukośnej (powoduje deformację) lub składowania na innej krawędzi aniżeli dolnej;
- montażu, użytkowania i przechowywania Produktów w pomieszczeniach surowych, niewentylowanych, wilgotnych lub nasłonecznionych;
- czyszczenia i konserwacji, stosując preparaty chemiczne zawierające materiały ścierne, żrące lub powodujące odbarwienia lub uszkodzenia Produktu;
- trzaskania lub zawieszania przedmiotów ciężkich, mokrych, lepkich lub innych mogących spowodować uszkodzenia Produktu;
- otwierania i zamykania w sposób inny aniżeli przy użyciu akcesoriów, typu: klamki, gałki, pochwyty, itp. Chwytanie za krawędzie lub powierzchnię Produktu może spowodować uszkodzenie okleiny dekoracyjnej.

**UWAGA:**

w przypadku uznania roszczeń gwarancyjnych przez Gwaranta, wobec ościeżnicy (wszystkie modele) do skrzydeł bezfelcowych, Kupujący zobowiązany jest zwrócić do Gwaranta wszystkie akcesoria, takie jak zawiasy chowane wraz z kieszeniami, blachy zamkowe. Brak powyżej wymienionych akcesoriów powoduje, że wartość korekty zostanie pomniejszona o aktualną wartość brakujących akcesoriów.



VOSTER Spółka z ograniczoną odpowiedzialnością sp.k.

Zarzecze, ul. Mickiewicza 155, 37-400 Nisko
tel. 15 870 14 22, fax 15 870 14 85, drzwi@voster.pl
www.voster.pl

# OŚCIEŻNICA REGULOWANA BEZPRZYLGOWA (V-RETTO)

C

# INSTRUKCJA MONTAŻU OŚCIEŻNICY BEZPRZYLGOWEJ V-RETTO

Montaż powinien być przeprowadzany przez osoby posiadające podstawowe umiejętności stolarskie, zgodnie ze sztuką budowlaną i zasadami BHP.

W skład ościeżnicy regulowanej wchodzą:

-Bazy pionowe (baza z zaczepem, baza z zawiasami) oraz belka górna;

-Elementy montażowe, Akcesoria są dostarczane w dwóch woreczkach. W jednym znajdują się: zaślepki gniazd zawiasów (2 woreczki), łącznik metalowy z wkrętem, (4 szt), wkręty 3,5x25(6szt) oraz klucz imbusowy; W drugim znajduje się zmienna (zależna od zakresu ościeżnicy) ilość łączników plastikowych do łączenia desek nośnych wraz z wkrętami 3,5x35.(**sposób montażu przedstawiono na rys. 1**)

-Uszczelka. **Uwaga:** TUNEL nie posiada zaczepu, zawiasów oraz uszczelki.

Deski nośne ościeżnic w zakresie do 300-320 mm składają się z jednego elementu. Powyżej tego zakresu występuje więcej elementów wg. oferty w katalogu Voster. (**rys. 2** )

Nie należy niszczyć i wyrzucać opakowań, włącznie z listwami zabezpieczającymi oraz etykietami do chwili zakończenia montażu.

Do prac montażowych potrzebne są: wkrętak, poziomica, rozpórki, klocki dystansowe, kliny, pianka montażowa do montażu stolarki otworowej, klej do drewna, silikon.

**UWAGA!** Ościeżnicy nie wolno wmurowywać! Montaż należy wykonać w pomieszczeniach suchych, o wilgotności nieprzekraczającej 55% i dobrze wentylowanych po ukończeniu innych prac jak np. malowanie, układnie podłóg, tynkowanie. Montaż odbywa się na ostatecznie wykończonych ścianach i podłogach. Przed przystąpieniem do montażu należy przygotować sam otwór budowlany wyrównując wszelkie nierówności oraz sprawdzić, czy wymiary otworu budowlanego odpowiadają wymiarom otworu przewidzianego przez Producenta dla montażu ościeżnicy. Wymiary otworów budowlanych dla ościeżnic do drzwi jedno- i dwuskrzydłowych znajdują się w najnowszej edycji katalogu Voster lub pod adresem **www.voster.pl/instrukcje.**

Przed rozpoczęciem do montażu należy ościeżnicę sprawdzić pod względem jakościowym jak również pod względem zgodności z zamówieniem oraz kompletności zestawu. **Zamontowanie ościeżnicy będzie wiązało się z brakiem możliwości zwrotu towaru, a wszelkie widoczne uszkodzenia struktury i powierzchni zgłoszone po montażu nie będą uwzględniane.**

1. Rozpakować elementy ościeżnicy, sprawdzając jakość wykonania (obróbka, stan okleiny) dokładność wykonania elementów (wymiary, prostolinijność krawędzi), kompletność oraz zgodność z wymiarami skrzydła drzwiowego oraz sprawdzić, czy zamówiona ościeżnica jest dostosowana do istniejącego otworu budowlanego pod względem wysokości, szerokości i grubości muru.
2. Przygotować otwór w ścianie z uwzględnionym luzem 15 mm na piankę montażową, oczyścić z zanieczyszczeń i zlikwidować nierówności w celu zwiększenia przyczepności.
3. Ewentualnie przyciąć bazę ościeżnicy regulowanej do wymiaru, który gwarantuje uzyskanie żądanego prześwitu pomiędzy zamontowanym skrzydłem a podłogą.
4. Wyjąć wszystkie kątowniki ruchome i na równej powierzchni ułożyć bazy pionowe pod kątem prostym w stosunku do belki a następnie połączyć narożniki kątowników przy pomocy łączników metalowych (2x) i deski nośnej przy pomocy dwuelementowych złączy plastikowych do mocowania wkrętów, zwracając szczególną uwagę na dokładne połączenie kątowników opaskowych od strony zewnętrznej (okleinowanej). (rys. 1)
5. Prawidłowo złożoną ościeżnicę (elementy bazy i belka – bez kątowników ruchomych) umieścić w otworze budowlanym muru, z zachowaniem funkcji LEWA lub PRAWA
6. Na wysokości zawiasów dolnych górnych, zamka oraz progu, pomiędzy ościeżnicę a mur włożyć klocki dystansowe. Elementy pionowe ustabilizować rozpórkami regulowanymi za pomocą klinów (**rys.3**)
7. Sprawdzić pion i poziom, kąty proste i przekątne ościeżnicy.
8. Zabezpieczyć krawędzie przed zabrudzeniem, przed wprowadzeniem pianki montażowej.
9. Wstrzyknąć piankę montażowa pomiędzy ościeżnice i mur na wysokość rozpórek i pozostawić na tak długo jak jest to zalecane przez producenta pianki.
10. Zamontować zawiasy w ościeżnicy za pomocą wkrętów i przykręcić do nich skrzydło, aby sprawdzić poprawność zamykania i przylegania skrzydła do ościeżnicy.
11. Sprawdzić wzajemne ustawienie ościeżnicy i skrzydła. Szczelina wokół skrzydła powinna mieć taki sam wymiar, włącznie z zachowaniem równoległości krawędzi ościeżnicy i skrzydła. Po przeprowadzonym teście należy zdjąć skrzydło.
12. Po zastygnięciu pianki, wcisnąć uprzednio złożony przy pomocy łączników metalowych (2x) kompletny kątownik ruchomy we wpust deski nośnej. Można go wkleić za pomocą silikonu.
13. Ościeżnica bezfelcowa regulowana V-Retto jest ościeżnicą jedno lub dwuzakresową, w zależności od złożonego zamówienia. Żądany zakres, dla ościeżnicy dwuzakresowej, uzyskujemy poprzez przycięcie piór opasek ruchomych zamykających (strona klienta ) (**rys. 4**)
14. Zawiesić skrzydło drzwiowe i skontrolować zamykanie (**rys.5** )
15. W przypadku, gdy skrzydło nie znajduje się w jednej płaszczyźnie z ościeżnicą lub szczelina wokół skrzydła nie posiada stałego wymiaru i montaż został przeprowadzony prawidłowo, należy przeprowadzić regulację zawiasów, wg poniższych rysunków. (**rys. 6**)

**REGULACJE**:

Wszystkich regulacji dokonuje się przy pomocy klucza imbusowego 4mm. Regulacja jest poprawna, gdy po jej zakończeniu wszystkie zawiasy przenoszą równomiernie obciążenie.

A – regulacja pionowa – zakres ± 2 mm

Należy upewnić się, że górny wkręt regulacyjny (a1) jest wykręcony na tyle aby licować się z przednią płaszczyzną zawiasu – jeżeli tak, nie jest konieczne wykręcenie go do tej pozycji.

Regulacji dokonuje się pokręcając dolny wkręt regulacyjny (1b). Po zakończeniu regulacji należy dokręcić obie śruby blokujące (1).

B – regulacja docisku uszczelki – zakres ± 1 mm

C – regulacja pozioma – zakres ± 2 mmRegulacje docisku uszczelki oraz pozioma odbywają się jednocześnie.

Przeprowadzić regulację pokręcając naprzemiennie śruby regulacyjne (2).

**UWAGA:** Cała powierzchnia styku ościeżnicy z podłożem powinna być zabezpieczona silikonem w celu uniemożliwienia migracji wody do konstrukcji ościeżnicy. Nie zaleca się zabezpieczania ościeżnicy taśmą malarską, może ona powodować uszkodzenia okleiny nie podlegające warunkom gwarancji. W przypadku zabezpieczenia ościeżnicy przy użyciu taśmy malarskiej w pierwszej kolejności należy sprawdzić na tylnej stronie ościeżnicy (niewidocznej po zamontowaniu) czy nie powoduje ona po jej zerwaniu uszkodzenia powłoki folii dekoracyjnej. **Producent nie ponosi odpowiedzialności za uszkodzenia powstałe w skutek zabezpieczenia ościeżnicy za pomocą taśmy malarskiej. W przypadku zgłoszenia reklamacyjnego oraz uznania go za zasadne, zwrot ościeżnicy bezprzylgowej V-Retto musi nastąpić wraz z zawiasami.**

**W przypadku ich braku Producent ma prawo obciążyć klienta kosztami zawiasów.**

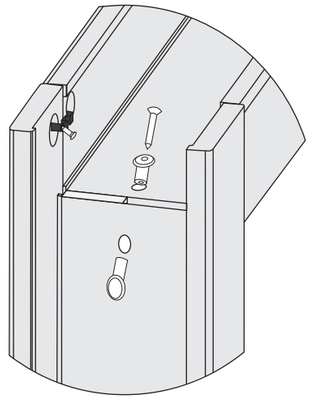

rys. 1 - Łączenie ościeżnicy przy pomocy złącz i wkrętów

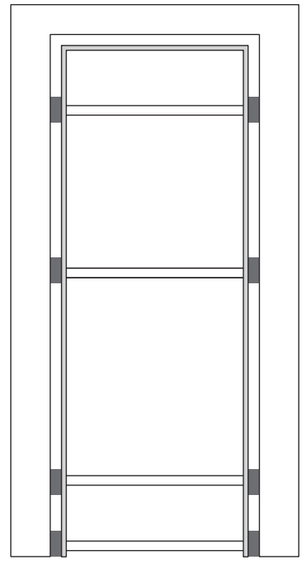

rys.3 - Umiejscowienie rozpórek oraz klockków dystansowych

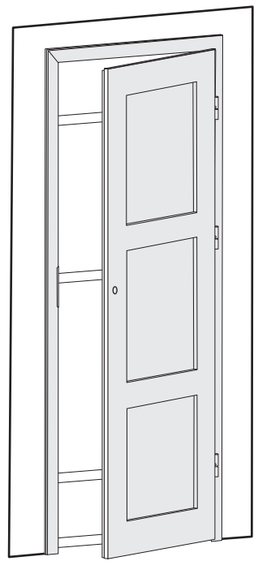

rys. 5 - Osadzenie skrzydła w ościeżnicy

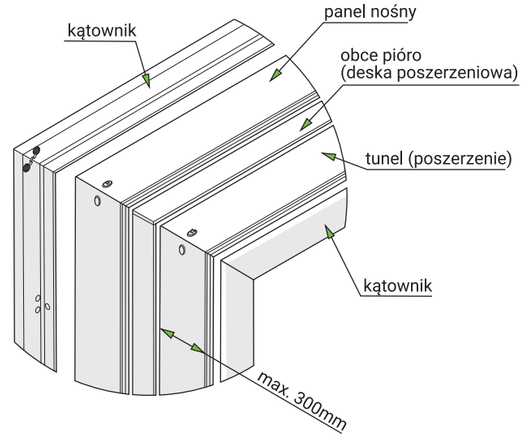


rys 2. - Poszerzenie ościeżnicy (zakresy powyżej 300-320) widok rozstrzelony

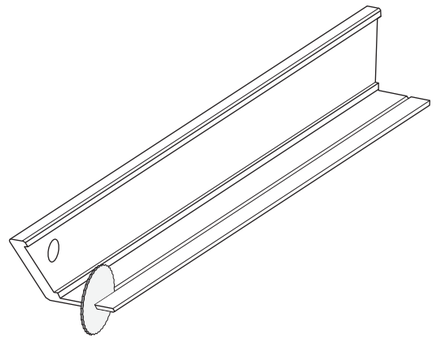

rys. 4 - Przycinanie kątownika dwuzakresowego

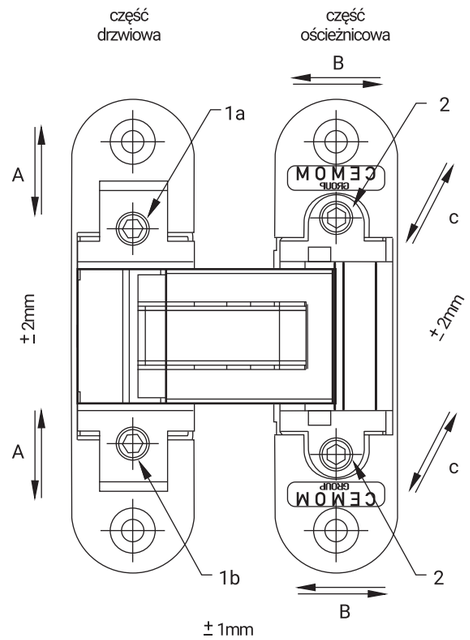


rys. 6 - Regulacja zawiasów niewidocznych 3D